NUMBER 917484

三角法 (3rd ANGLE PROJECTION)

METRIC

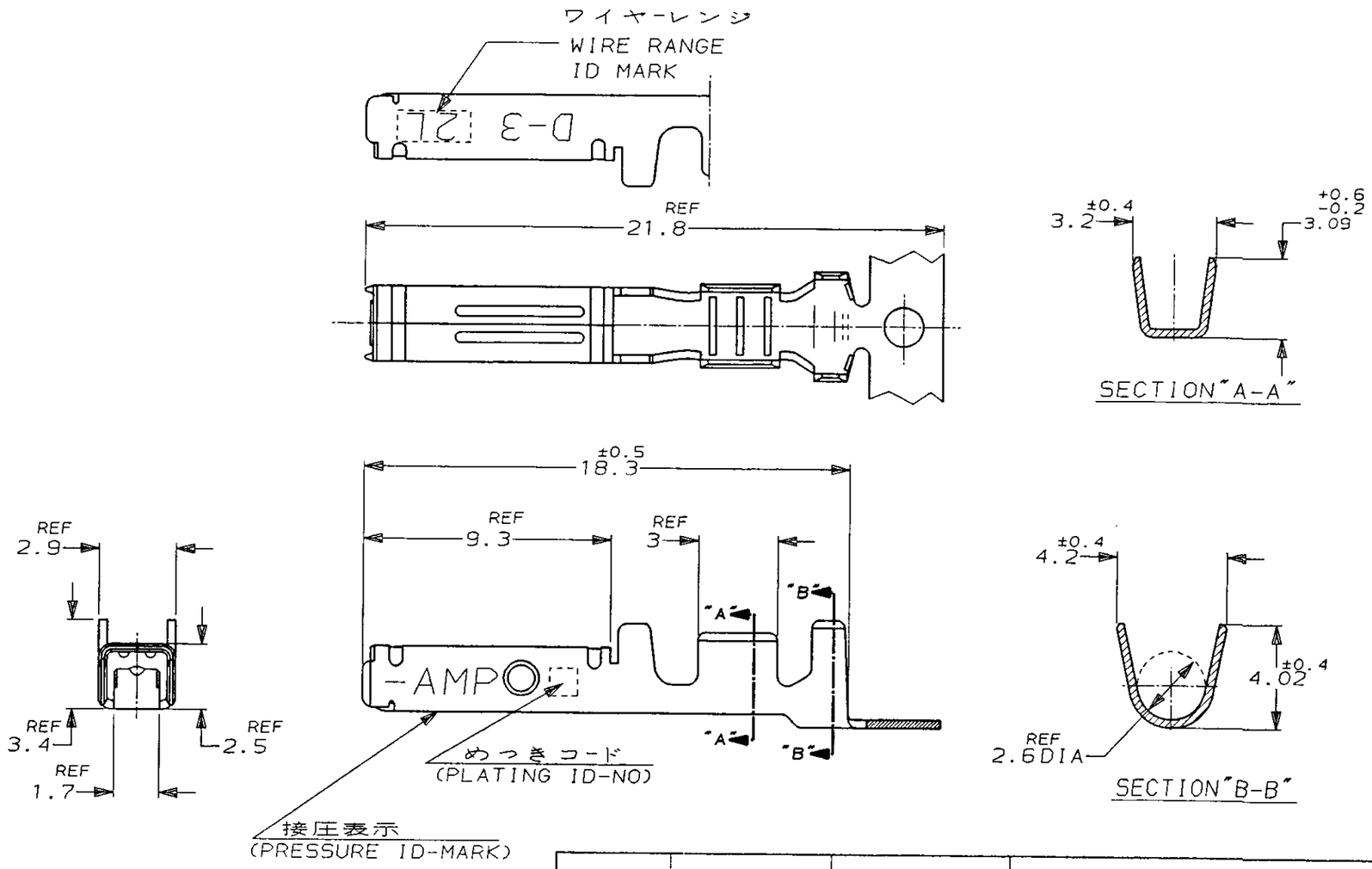

注記

1. 標準接圧型コンタクト：一般向け及び多極用
2. 高接圧型コンタクト：高電流用及び強振動用
3. 金めっきは接触部のみとする

NOTES

1. CONTACT TYPE;LOW PRESSURE TYPE(FOR GENERAL)
2. CONTACT TYPE;HIGH PRESSURE TYPE (FOR HIGH CURRENT OR ANTI-VIBRATION)
3. GOLD-PL. CONTACT AREA ONLY

備考(REMARK) 接圧タイプ	接圧表示(ID-MARK) (CONT. TYPE)	めっきコード (PL. ID NO)	仕上(FINISH)	3 単体(L/P)	型番(P/N)
2	H	5	光沢錫めっき(BRIGHT TIN-PL.)	1- -5	1- -5
		3	0.76μm最小金めっき(0.76μmMIN.Au-PL.)	1- -3	1- -3
		2	0.38μm最小金めっき(0.38μmMIN.Au-PL.)	1- -2	1- -2
1		3	0.76μm最小金めっき(0.76μmMIN.Au-PL.)	-3	-3
		2	0.38μm最小金めっき(0.38μmMIN.Au-PL.)	917511-2	917484-2

LTR	変更 (REVISION RECORD)	DR	CHK	DATE
A	REVISED (FJ00-2906-95)	KI	Y.I	31/JUL/95
0	RELEASED (FJ00-1975-95)	KI	S.M	28/APR/95

Copyright ©1995 年 日本エー・エム・ピー株式会社
Copyright ©1995 AMP (Japan), LTD. ALL RIGHTS RESERVED.

AMP 日本エー・エム・ピー株式会社 Tokyo, Japan

圧着電線断面積(WIRE RANGE)	AWG 16-14
被覆外径(INSULATION DIA.)	2.2-2.8 mmφ
材料(MATERIAL) (COPPER ALLOY)	銅合金
仕上(FINISH) (SEE TABLE)	表参照
DR. 27/APR/'95	K. IKEDA
DE. 27/APR/'95	K. IKEDA
CHK. 28/APR/'95	S. MANABE
APP. 28/APR/'95	S. MANABE

名称(NAME) "2L" SIZE (DYNAMIC SERIES REC. CONTACT) ダイナミックシリーズリセプタクルコンタクト

一般公差(GENERAL TOLERANCE): 10以下 ±0.2; 10を超え30以下 ±0.25; 30を超え100以下 ±0.3; 角度 ±3°

SIZE B | LOC J | 番号(No.) 917484

尺度(SCALE) 5-1 | REV. A | SHEET 1 OF 1

単位:mm DIMENSIONS IN MM. DO NOT SCALE PRINT

PRINT DIST

AMP-J REV.10/'83

(CUSTOMER DRAWING) 参考図面